ANBAUANLEITUNG

Artikel-Nr.: 380792

Invacare Action 2 NG
ohne Trommelbremse

Sitzbreite: 40.5 - 48 neue Radaufnahme

s-max

www.aat-online.de

AAT Ideen bewegen mehr

Vorrausetzungen für den Anbau der AAT- Multihalterung 3:

1. Rollstühle mit aufgesteckten Rädern (Adapterhülsen mit 16x1 Gewinde).

2. Rollstühle mit unterem Horizontalrohr, das zwischen 63 mm und 140 mm zu der Radaufnahme (gemessen vom Rohrmittelpunkt zum Bohrungszentrum) entfernt ist.

Vorgehensweise:

1. Entfernen Sie die Rollstuhlräder.

2. Entfernen Sie die Befestigungsmuttern der Original- Adapterhülsen.

3. Schrauben Sie jeweils die *AAT- Adapterhülse M20/M16* 50 mm lang (bei geringer Sitzbreite des Rollstuhles 28 mm lang) auf die Original- Adapterhülse und kontern Sie diese gegeneinander. A c h t u n g: Die Adapterhülsen müssen mindestens 10 mm ineinander greifen.

4. Stecken Sie jeweils die *AAT- Multihalterung* über die *AAT- Adapterhülse M20/ M16* (bei 50 mm – Version zuvor eine *Mutter M20x1,5* aufschrauben und eine *Sicherungsscheibe Ø20.0* anbringen)

5. Bringen Sie jeweils eine *Sicherungsscheibe Ø20* an und schrauben Sie die *Mutter M20x1,5* auf. (Der Abstand des *AAT- Halter Blech* zu der Radaufnahme wird erst später eingestellt)

6. Befestigen Sie jeweils die *AAT- Multihalterung* mit Hilfe der *AAT- Halterungsschelle*, *AAT- Halterungsschelle außen*, *AAT- Unterlagen für Halter variable breit* und *AAT- KST- Rohrschellen* entsprechend des Rohrdurchmessers an den unteren Horizontalrohren des Rollstuhles. Mit zusätzlichen *AAT- Unterlagen für Halter variabel breit* kann der Abstand zum Rollstuhl eingestellt werden. Benutzen Sie je nach Verwendung von *AAT- Unterlage für Halter variabel breit* die *Zylinderschrauben M8x55* oder *M8x60* und ziehen Sie diese mit **15 Nm** gegen die *Muttern M8*.

7. Stellen Sie jeweils die *Mutter* auf der *AAT- Adapterhülse M20/M16* so ein, dass die *AAT- Multihalterung* parallel zu den Rollstuhlrohren läuft und kontern Sie diese.

8. Befestigen Sie jeweils den *AAT- Grundplatte für s-max* an der *AAT- Multihalterung*.

9. Bringen Sie die Rollstuhlräder wieder an.

Stückliste Multihalterung 3

Pos	Teil	Bezeichnung 1	Bezeichnung 2	Anzl
1	000099	Kugelsperrbolzen	Nutzlänge 33.0 mm / Ø6,0mm	2
2	002292	Halterungs- Schelle	Schmiedeteil	2
3	031385	Halterungs- Schelle	Schmiedeteil HT 0272 abgefräst	2
4	001453	Zylinderschraube mit ISK	DIN 7984-M8x55-8.8	4
5	000338	Zylinderschraube mit ISK	DIN 7984-M8x60-8.8	4
6	000246	Scheibe	DIN 125-A8.4 (M8)	4
7	000395	Sechskantmutter	DIN 985-M8-8	4
8	002433	Sicherungsscheibe S (Schnorr)	Ø 20.0	2
9	000078	Sechskantmutter	DIN 936-M20x1,5-Feingewinde	4
10	000269	Zylinderschraube mit ISK	DIN 912-M6x18-8.8	10

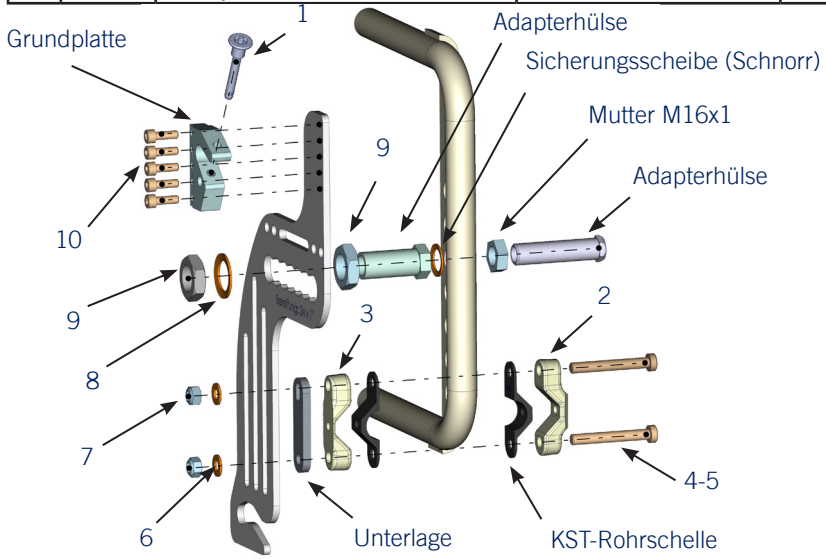

linke Seite außen

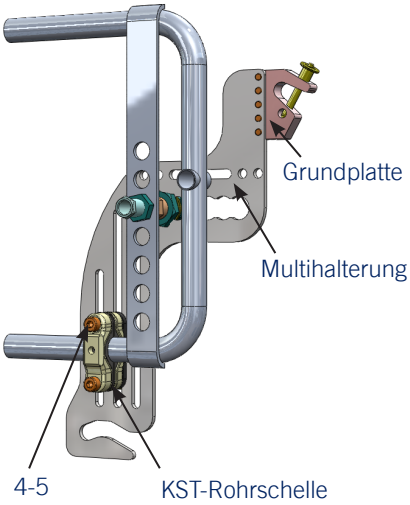

linke Seite innen

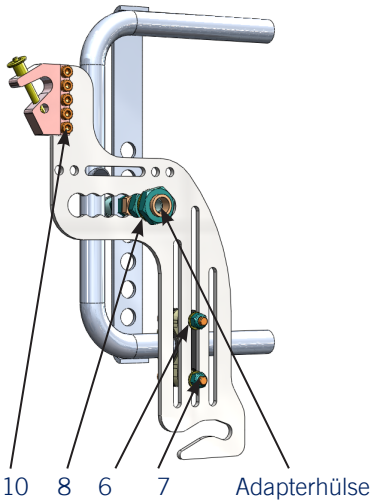

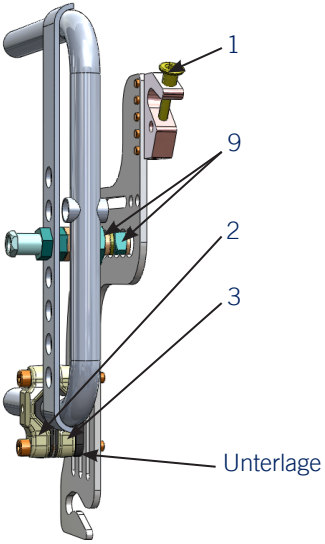

Stückliste

Pos	Teil	Bezeichnung 1	Bezeichnung 2	Anzl
1	050043	Multihalterung 3 s-max		1
2	033561	Multihalterung	für Bereifung 24x 1”	2
3	001233	Grundplatte Standard	Fertigteil	2
4	033019	Adapterhülse	28 lang	2
5	002296	KST- Rohrschelle	D25	1
6	001319	Hülse	5mm	2
7	001321	Hülse	10mm	4
8	031383	Unterlage	für Halter Variabel breit	4
9	001782	Hülse	Ø19 x Ø16 x 19mm	2
10	001912	Sicherungsscheibe S (Schnorr)	Ø 16.0	2
11	001429	Adapterhülse 68,5 mm		2
12	001426	Steckachse 12mm (123 mm)		2

linke Seite hinten

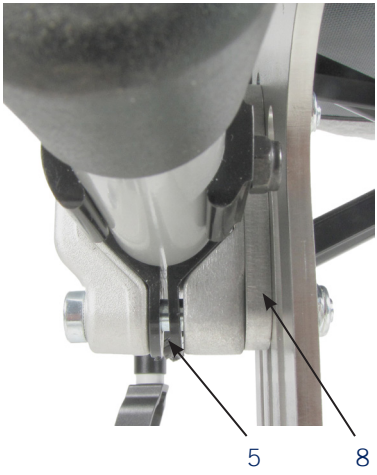

rechte Seite innen

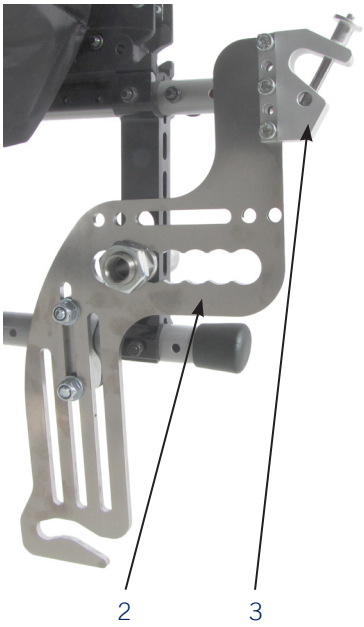

linke Seite hinten

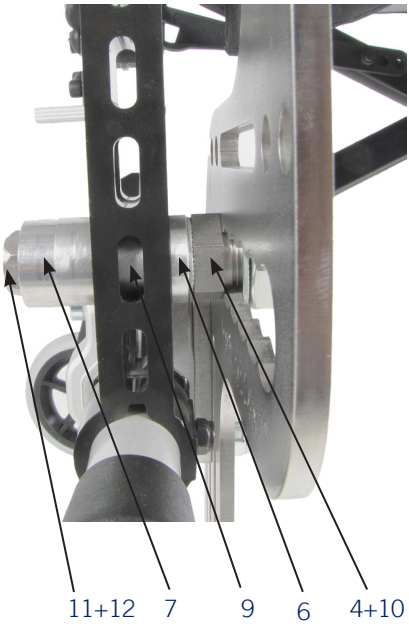

Montageanweisung:

untere Aufnahmestange in das 2. Loch von unten am s-max montieren

Ankipprohre auf 40mm kürzen

Aufnahmestangen

		obere Aufnahmestange	untere Aufnahmestange
SB:			
SB:			
SB:	40.5	360	380
SB:	43	380	400
SB:	45.5	410	430
SB:	48	430	450
SB:			
SB:			
SB:			
SB:			
SB:			
SB:			
SB:			

2 St. Stellring DIN 705 A14 für obere Aufnahme
2 St. Gewindestift M6x8 für Stellring
4 St. Sicherungsring DIN 471 14x1

Sofern nichts anderes angegeben sind Schraubverbindungen mit Festigkeitsklasse 8.8 oder höher wie folgt anzuziehen.	
Gewindegröße	**Drehmoment in Nm**
M3	1,1
M4	3
M5	5
M6	10
M8	25
Adapterhülsen	
M16x1	30

Achtung! Der Anbau darf nur durch vom Hersteller autorisierte Fachkräfte erfolgen.

Wichtiger Montagehinweis für Kippstützen!
Eventuell vorhandene Ankipprohre müssen soweit gekürzt werden, dass die Kippstützen frei durchschwingen können.

Achtung! Im Falle einer Anpassung der Griffneigung, den Neigungsquader mit einem Anzugsmoment von 45 Nm fixieren.

Sicherung Schraubverbindungen!
Alle Schraubverbindungen ohne Sicherungsscheibe sind mit Schraubensicherungen zu versehen.

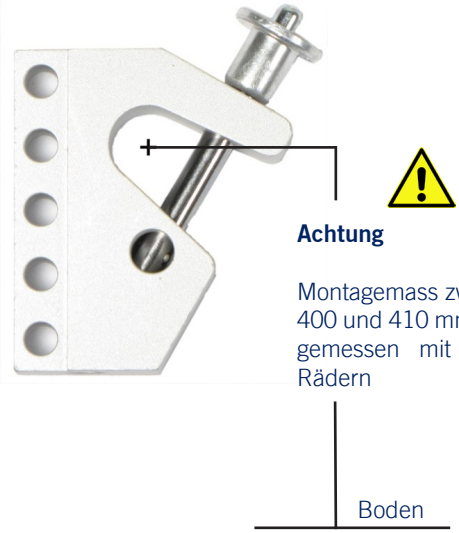

Notizen

Notizen

Ihre Ansprechpartner:
AAT-Anbau-Team · Tel.: +49.(0) 74 31.12 95-555 · anbau@aat-online.de

Datum: 16.08.2016 Version: 1 Kommissioniert von:

AAT Alber Antriebstechnik GmbH · www.aat-online.de · info@aat-online.de
Ehestetter Weg 11 · 72458 Albstadt · Tel.: +49.(0) 74 31.12 95-0 · Fax: 12 95-35